3548 09 00 200СБ

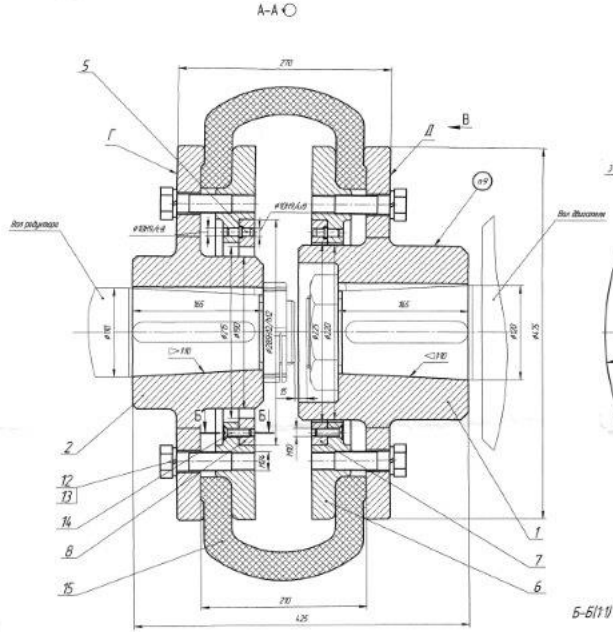

Эскиз монтажа муфты
(см. Т.Т.пункт 2)

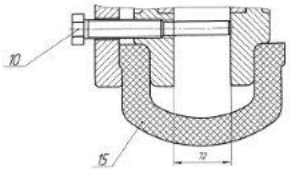

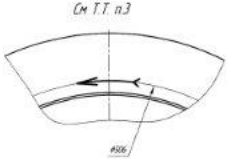

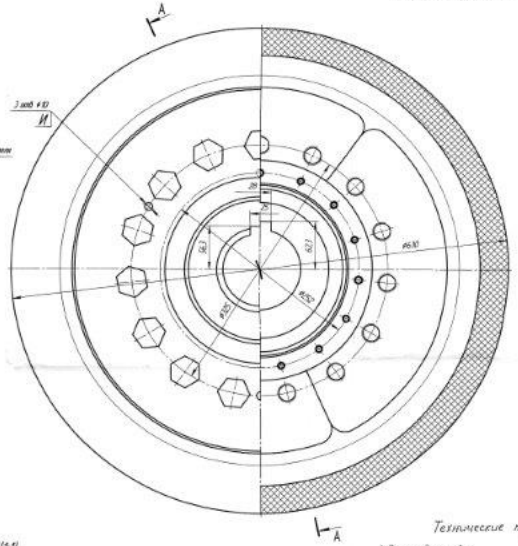

Техническая характеристика

1. Стопорный момент на валу выгзателя, кН·м — 8,2
2. Частота вращения муфты, об/мин — 950

Технические требования

1. Размеры для справок.
2. Сектора поз.6 и кольца поз.7 и 8 собрать внутри оболочки реализатора поз.5. Собранные сектора с кольцами расставить в соответствии с эскизом используя 3 монтажных болта поз.10 и 3 отверстия М24 в секторах, расположенные через 120°. После установки оболочки на полумуфту поз.1 и затяжки болтов поз.12 на этой полумуфте монтажные болты поз.10 удалить.
3. Оболочку реализатора поз.5 установить в соответствии с полостями и направляющим стержнем на оболочке (см. Вид В).
4. Крепёжные поз.14 завольнить в отверстия согласно сеч. Б-Б.
5. Обеспечить затяжку болтов поз.12 усилием 450^{+50} Н на плече l=300мм на монтаже.
6. Вид И на полумуфтах Г и Д предназначены для контроля положения секторов поз.6 при затяжке болтов поз.12.
7. После установки муфт на валах электродвигателя и редуктора наибольшее радиальное смещение осей валов не более 0,5мм, наибольший перекос осей валов не более 15мм на диаметр 315мм.
8. Покрытие - эмаль наружных поверхностей цвет красный, V-97 м²
9. Нарисовать обозначение.

				3548 09 00 200СБ			
Разраб.	Ф.И.О.	Подп.	Дата	Муфта упругая пёрная	Лит.	Масса	Масштаб
Пров.	Ф.И.О.						
Т.контр.	Ф.И.О.				255	12	
Н.контр.	Ф.И.О.				Лист	Листов	
Утв.	Ф.И.О.				КВ-1 ИЗ-КАР1ЭК		
Копировал					Формат А1		

Інформ. № подл. | Подп. и дата | Взам. инв. №

Подпись и дата

Инв. № подл.

Подписано цифровой подписью: Ісак Віталій Євгенійович
Дата: 2026.07.23 10:07:57 +03'00'

Ісак Віталій Євгенійович